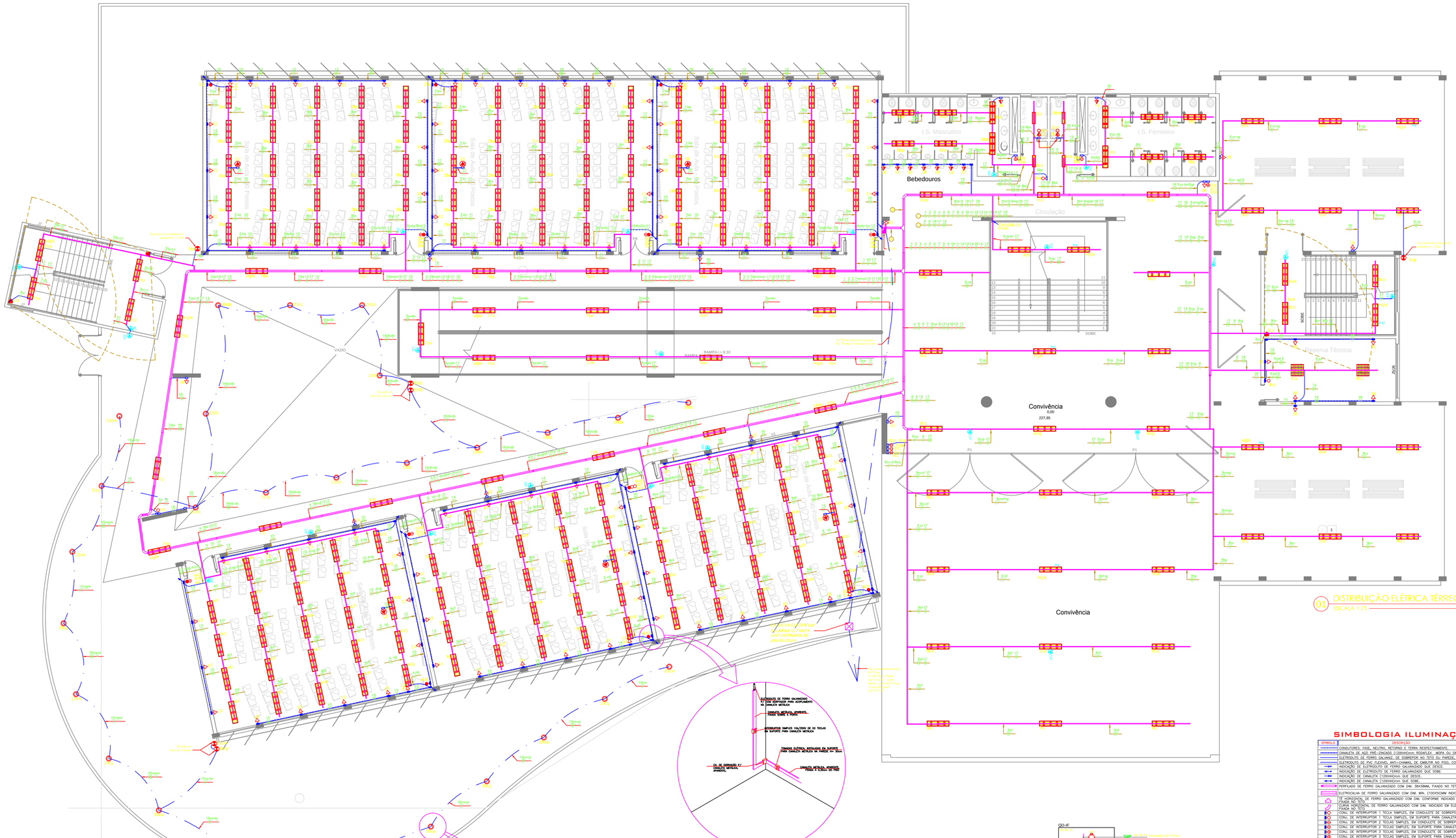

01 DISTRIBUIÇÃO ELÉTRICA TÉRREO
ESCALA 1:75

02 NOTAS GERAIS
SEM ESCALA

1. Todas as instalações deverão ser feitas de modo embutido na área de atendimento, com eletrodutos de PVC RÍG. ou flexível anti-chamas nas paredes e na área ocasional serão com eletrodutos de PVC RÍG. anti-chamas flexíveis aparente nas paredes e teto sobre o forro, com Ø3/4" quando não indicado; com exceção do teto das locais que possuem forro, onde serão utilizados perfilados e eletrocalhas fixadas na laje sobre o forro, e que deverão ser de F.G. a fogo.
2. Foi previsto a instalação de 02 (dois), sendo 01 quadro de distribuição geral e 01 (um) para rede estabilizada preeventiele do no-break.
3. Conferir a alimentação dos circuitos e classe de isolação de acordo com os diagramas unifilares, em geral utilizar cabo de classe de isolação de 0,6/1kV em circuitos que tiverem alguma passagem subterrânea, para os demais, utilizar cabos com classe de isolação de 750V. Os cabos deverão possuir bitola de 2,5mm² quando não indicado.
4. Quando da passagem de mais de um circuito por um eletroduto, o aterramento (fio terra) deverá ser o circuito com maior seção.
5.Nos cabos com mais de um condutor fase, cada uma das fases deverá ser identificada de forma permanente à base de números ou cores, tais como:
*Fases "R": 1 Fase "R": Preto
*Fases "S": 2 Fase "S": Cinza ou Branca
*Fases "T": 3 Fase "T": Vermelho
*Terra: Verde-amarelo (cor verde com filete cor amarela)
*Neterno: Marrom ou outras cores não especificadas
*Neutro: Azul-clara.
6. Todos os quadros de distribuição devem ter barramentos de neutro, neutro DR (quando existente no quadro) e terra isolados.
7. Todos os equipamentos a serem utilizados deverão ser compatíveis com o uso de DR's de 30mA.
8. Ler memorial e entender os diagramas unifilares para bom desenvolvimento da execução da obra, bem como seguir as orientações de materiais e execução do manual dos CORREIOS.
9. Todos os quadros deverão ter espaço reserva de no mínimo 30%, tendo em vista um melhor acondicionamento dos cabos / disjuntores e equipamentos auxiliares.
10. As redes elétrica e de comunicação não deverão em momento algum estar juntas, para isso, cada sistema deverá possuir uma rede com eletrodutos exclusivos com afastamento de 30cm mínimo.
11.As alterações e complementações além deste projeto são de inteira responsabilidade do executor da obra. Para maiores esclarecimentos, consultar memorial descritivo que complementa este projeto.
12.A resitência do aterramento deve ser de 10 Ohms no máximo
13. A tensão nominal utilizada é de 127V para a iluminação e tomadas, exceto os circuitos trifásico e iluminação da lâmpadas vapor metálicas que serão em tensão de 220V

04 DET. "A" - INSTALAÇÃO DAS CANALETAS
SEM ESCALA

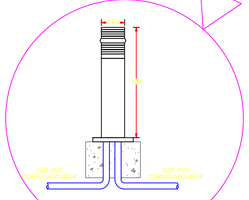

03 DETALHE DO BALIZADOR
S/ ESCALA

QD-IF

	LED. w/m	ILUMINAÇÃO (W)				MIADAS (A)		POT.	FASES (W)			FAÇÃO	IN	DISJ.
CIRCUITO	14	14	26	32	150	100	200	(W)	R	S	T	(mm2)	(A)	(A)
	QD-1"PAV.							29184	9716	9804	9664	16	76,6	63 A
	QD-2"PAV.							29184	9716	9804	9664	16	76,6	63 A
1				48				1536	1536			2,5	12,09	16 A
2				48				1536		4536		2,5	12,09	16 A
3				48				1536			1536	2,5	12,09	16 A
4				48				1536	1536			2,5	12,09	16 A
5				48				1536		1536		2,5	12,09	16 A
6				48				1536			1536	2,5	12,09	16 A
7				56				1792	1792			2,5	14,11	16 A
8		8	4	29				1144		1144		2,5	9,008	16 A
9				48				1536			1536	2,5	12,09	16 A
10						14	1	1600	1600			2,5	12,6	20 A
11						14	1	1600		1600		2,5	12,6	20 A
12						14	1	1600			1600	2,5	12,6	20 A
13						14	1	1600	1600			2,5	12,6	20 A
14						14	1	1600			1600	2,5	12,6	20 A
15						14	1	1600			1600	2,5	12,6	20 A
16						15		1500	1500			2,5	11,81	20 A
17	21							294		294		2,5	2,315	16 A
18						7		700		700		2,5	5,512	16 A
19		28						392	392			2,5	3,087	16 A
20					4			600		196	196	2,5	2,727	16 A
21														
TOTAL	21	8	4	421	4	106	6	85142	29388	29614	28932	70	223,5	150 A

FD	60
CD	51089
N=	134

05 QUADRO DE CARGAS QD-IF
S/ ESCALA

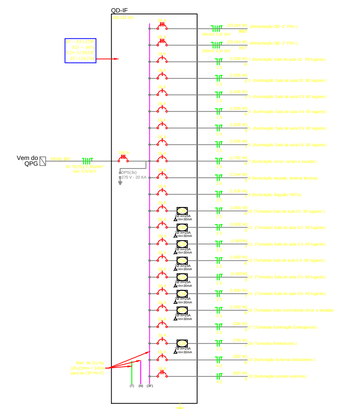
QD-IF
Vem do Q.G.
Para Reserva Técnica
Para Reserva Técnica
Para Reserva Técnica